Létrák és állványrendszerek

Tartálykocsi létra

www.krause-systems.com

Tartálykocsi létra
Biztonságos – kényelmes – könnyen kezelhető

A KRAUSE egy könnyen mozgatható, magában álló tartálykocsi létrát kínál Önnek, mely a tartályok megtöltése és kiürítése során felmerülő különféle munkálatokhoz (pl. mintavételek, karbantartás és tisztítás) nyújt megoldást. Előnyt jelent a gyors és biztonságos feljutás a tartálykocsira, valamint a mozgásteret behatároló, körbefutó korlát. A kétoldali kapaszkodó a fel- és lejutás során nyújt biztonságot.

„Az új KRAUSE tartálykocsi létrámmal a tartálykocsin elvégzendő munkák közben mindig biztonságban érzem magam, legyen szó mintavételről vagy tisztítási illetve karbantartási munkálatokról. A létra a dobogónak és a nagyméretű kosárnak köszönhetően nagyon kényelmesen alkalmazható és gyorsan használatba vehető. A létra és a mechanikája is könnyen működtethető, mégis robosztus."

Dennis Müller, tartálykocsi sofőr

www.krause-systems.com

Tartálykocsi létra
Kivitelezés és műszaki adatok

Korlát-kosár kivitelezése íves

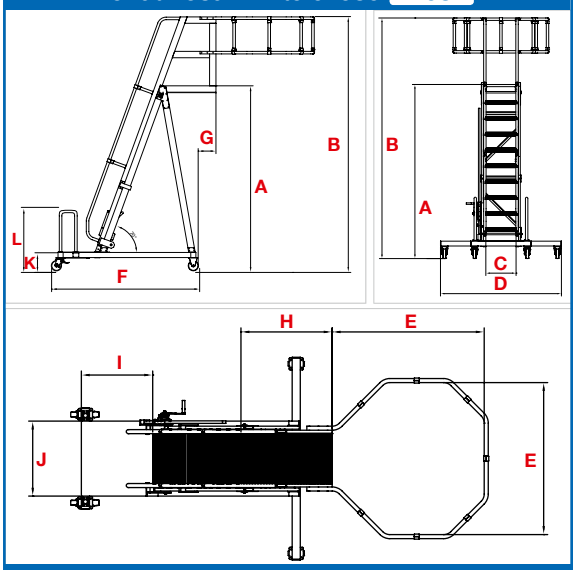

dobogó kivitelezése

bordázott alumínium		rácsos alumínium	
Cikkszám	**890009**	**Cikkszám**	**890016**

műszaki adatok

A	Dobogó állómagassága	max. 4.200 mm min. 2.880 mm
B	Összmagasság korlátokkal	max. 5.300 mm min. 3.980 mm
C	Lépcsők/fokok szélessége	500 mm
D	Alsó kitámasztók szélessége	2.000 mm
E	Korlát-kosár mérete	1.500 x 1.500 mm, lekerekített sarkok
F	Futómű hossza	2.305 mm
G	Dobogó túlnyúlása	kb. 275 mm-től 810 mm-ig
H	Felső dobogó magasság	900 mm
I	Alsó dobogó magasság	704 mm
J	Alsó dobogó szélessége	740 mm
K	Fellépő magasság	293 mm
L	Tolókorlát (alsó dobogón) bolygókerékkel	1.000 mm

Korlát-kosár kivitelezése szögletes

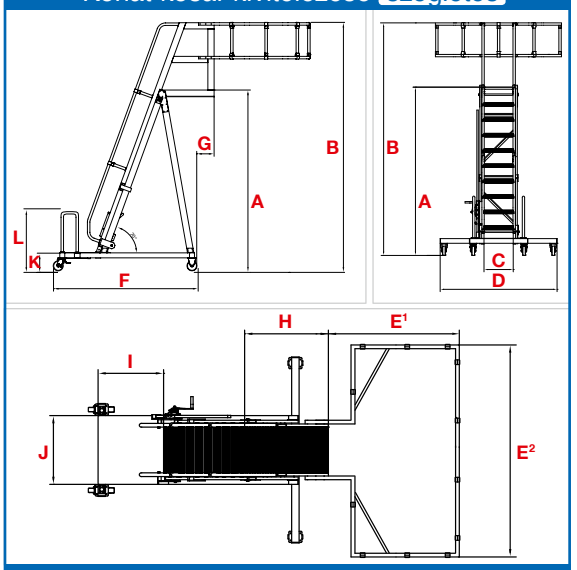

dobogó kivitelezése

bordázott alumínium		rácsos alumínium	
Cikkszám	**890023**	**Cikkszám**	**890030**

műszaki adatok

A	Dobogó állómagassága	max. 4.200 mm min. 2.880 mm
B	Összmagasság korlátokkal	max. 5.300 mm min. 3.980 mm
C	Lépcsők/fokok szélessége	500 mm
D	Alsó kitámasztók szélessége	2.000 mm
E¹	Korlát-kosár mérete	1.500 mm
E²	Korlát-kosár mérete	2.300 mm
F	Futómű hossza	2.305 mm
G	Dobogó túlnyúlása	kb. 275 mm-től 810 mm-ig
H	Felső dobogó magasság	900 mm
I	Alsó dobogó magasság	704 mm
J	Alsó dobogó szélessége	740 mm
K	Fellépő magasság	293 mm
L	Tolókorlát (alsó dobogón) bolygókerékkel	1.000 mm

Tartozék

A menetes láb-szett (jobbos + balos) a futóművön a szintkiegyenlítést és biztos állást teszik lehetővé egyenetlen talajon

Cikkszám	**890108**

Tartálykocsi létra
Előnyök, melyeket Önnek kínálunk

Különösen alkalmas…

+ ellenőrzési munkálatokhoz a feltöltés és a kiürítés során
+ mintavételre tartálykocsik és egyéb folyadék szállítására alkalmas kocsik esetében
+ biztonságos feljutásra takarítási, jégmentesítő és karbantartási munkálatoknál

Különösen kényelmes és hatékony…

+ Stabil, tűzi horganyzott acél futómű kapaszkodóval az egyszerű mozgatásért
+ 500 x 900 mm nagy dobogó kétoldalú kapaszkodóval
+ Állítható magasság (fokról fokra 280 mm-ként) csekély erőkifejtéssel a forgatókarnak és fogaslécnek köszönhetően
+ a mélyen benyúló dobogó biztonságot nyújt a siló- és tartálykocsikon történő munkavégzés során

Tartálykocsi létra
Előnyök, melyeket Önnek kínálunk

Különösen biztonságos…

- kétoldali kapaszkodó a fel- és lejutáskor
- nagy, kinyúló korlátkosár; íves 1.500 x 1.500 mm vagy szögletes 2.300 x 1500 mm
- alakos profilból, a létraszárba hegesztett fokok a még biztosabb fel- és lejutáshoz
- Önbiztosító a felső létratag véletlenszerű elállítódása és kontrollálatlan visszacsúszása ellen
- a fogasléc kiegészítő, beállított állásban történő rögzítése

Különösen könnyű kezelhetőség…

- könnyen kezelhető fogasléc (nem áll fenn az acélsodrony eltekeredésének vagy szakadásának veszélye)
- azonnal használható (ballasztsúlyt a szállítási csomag tartalmazza)
- szállítás előszerelt állapotban (így a gyors összeszerelés megoldott)

VÁRJUK MEGKERESÉSÉT TERMÉKÜNKKEL KAPCSOLATBAN!

HOTLINE +36 30 902 2311

www.krause-systems.com

KRAUSE-Werk GmbH & Co. KG
Am Kreuzweg 3 • D-36304 Alsfeld
Tel.: +49 (0) 66 31 / 7 95-0 • Fax: +49 (0) 66 31 / 7 95-139
E-Mail: info@krause-systems.de

KRAUSE-Systems AG
Chrümble 9 • CH-5623 Boswil
Tel.: +41 (0)56 666 90 50 • Fax: +41 (0)56 666 90 51
E-Mail: info@krause-systems.ch

KRAUSE Kft.
H-2030 Érd, Tolmács u. 5-7.
Tel.: +36 (06) 23 / 521 130 • Fax: +36 (06) 23 / 365 109
E-Mail: info@krause-systems.hu

KRAUSE Sp. z o. o.
ul. Stalowa 10 • PL - 58- 100 Świdnica
Tel.: +48 74 / 851-88-00 • Fax: +48 74 / 851-88-18
E-Mail: info@krause-systems.pl

ООО КРАУЗЕ-СИСТЕМС
RU-129090 Москва • ул. Гиляровского 4, стр. 5, офис 204
тел.: +7 (495) 640 46 56 • факс: +7 (495) 640 46 56
E-Mail: info@krause-systems.ru

ТОО „КРАУЗЕ-СИСТЕМС“
KZ-010000, г. Астана, • ул. Бруциловского 17/3
тел.: +7 (7172) 57 67 98 • факс: +7 (7172) 56 97 83
E-Mail: info@krause-systems.com.kz

Látogasson el honlapunkra:
krause-systems.hu

590128 © 2015 by KRAUSE-Werk D-36304 Alsfeld. Printed in Germany. Műszaki módosítások, nyomdai hibák és tévedések joga fenntartvaten.

www.krause-systems.com